CCM
CONSEJO DE COMPETENCIAS MINERAS

Cuaderno de Actividades del Participante
Módulo 4: “Mantenimiento de Frenos Mecánicos”
PFMME-4-01/V.1-[PE01-M04/v.1]

Una iniciativa de:

CONSEJO MINERO

Con la asesoría experta de:

Innovum | FCH FUNDACIÓN CHILE

Equipo Consejo Minero

Joaquín Villarino H., Presidente Ejecutivo
Carlos Urenda A., Gerente General
Christian Schnettler R., Gerente Consejo de Competencias Mineras
José Tomás Morel L., Gerente de Estudios
María Cecilia Valdés V., Gerente de Comunicaciones
Sofía Moreno C., Gerente de Comisiones y Asuntos Internacionales
Claudia Díaz R., Jefe de Proyectos

Equipo Innovum Fundación Chile

Hernán Araneda D., Gerente
Diego Richard M., Director Programa Fuerza Laboral Minera
Rafael Pizarro G., Director de Proyectos
Susana Gallardo S., Especialista de Formación
Eduardo Soto S., Consultor Senior
Ignacio Riffo C., Consultor Senior
Álvaro Aguilar H., Consultor de Proyectos
Carolina Gutiérrez M., Consultor de Proyectos

Consejo Minero
Dirección: Apoquindo 3500, Piso 7, Las Condes, Santiago.
Teléfono: (562) 2347 2200
www.ccm.cl

Propiedad del Consejo de Competencias Mineras (CCM) del Consejo Minero:

Este material es propiedad del Consejo de Competencias Mineras (CCM) del Consejo Minero. Está disponible para instituciones que imparten formación en el ámbito minero en Chile, a las que se autoriza la reproducción total o parcial de los contenidos de este material para fines de formación, citando siempre al Consejo de Competencias Mineras del Consejo Minero y pudiendo incluso adaptarlo para satisfacer los requerimientos de los participantes. Se prohíbe la reproducción o adaptación con fines comerciales.

El uso del género masculino en esta publicación no constituye discriminación; tiene el sólo propósito de aligerar el texto cuando la redacción así lo exige.

TODOS LOS DERECHOS RESERVADOS, QUEDA AUTORIZADA SU REPRODUCCIÓN Y DISTRIBUCIÓN CITANDO LA FUENTE. © Anglo American Norte S.A., Anglo American Sur S.A., Anglo American Chile Ltda.; Antofagasta Minerals S.A.; BHP Chile Inc.; Compañía Minera Barrick Chile Ltda.; Compañía Minera Cerro Colorado Ltda., Minera Escondida Ltda., Minera Spence S.A.; Compañía Minera Zaldívar Ltda.; Corporación Nacional del Cobre de Chile; Compañía Minera Doña Inés de Collahuasi SCM; Compañía Contractual Minera Candelaria, Sociedad Contractual Minera El Abra; Freeport McMoran South America Inc.; Glencore Chile S.A.; SCM Minera Lumina Cooper Chile; Sierra Gorda SCM; Teck Resources Chile Ltda.; Yamana Chile Servicios Ltda.; 2013.

Consejo de Competencias Mineras – CCM:

El Consejo de Competencias Mineras (CCM) es una iniciativa de articulación entre las empresas mineras, cuyo fin es proveer información sectorial, estándares y herramientas que permitan al mundo formativo adecuar la formación de técnicos a la demanda del mercado laboral minero, tanto en términos cualitativos como cuantitativos. Con la asesoría experta de Innovum Fundación Chile, este organismo genera, con un enfoque sistémico, insumos para el mundo formativo, dando a conocer qué necesidades de capital humano tiene la minería y transfiriendo buenas prácticas para su formación.

El Consejo de Competencias Mineras – el primero de su naturaleza en el país – opera al alero del Consejo Minero. Fue formado en 2012 y cuenta con 12 empresas socias. A tres años de su creación, el CCM ha desarrollado una serie de productos y sistemas que han marcado un cambio de paradigma en la vinculación del mundo productivo con el de la formación para el trabajo, y han significado un aporte de fondo para el mejoramiento y la valoración de la educación técnico-profesional en el país, con un alcance que trasciende ampliamente a la sola industria minera.

Los Paquetes para Entrenamiento, son uno de estos productos. Se han creado además: Estudios de Fuerza Laboral, El Marco de Cualificaciones para la Minería (MCM), Marco de Calidad de Buenas Prácticas Formativas, Marco de Calidad para Instructores e impulsamos el apoyo sectorial al Sistema de Certificación de Competencias Laborales.

Si bien el Consejo de Competencias Mineras es una entidad privada, sus productos están concebidos como bienes públicos y gratuitos, de valor compartido para todos los estamentos de la sociedad en Chile. Toda la información y los productos generados por el CCM, además de un breve video explicativo, están disponibles en el sitio web: www.ccm.cl

El desafío que ahora enfrenta el CCM es que, tanto el mundo formativo como el minero, incorporen los estándares generados a sus procesos de negocio y a su quehacer diario. Esto generará una fuerza laboral más productiva y, por ende, mayor competitividad del país en el contexto internacional.

Contribución del CCM

Para trabajadores actuales y personas interesadas en trabajar en la minería:

- Mejor empleabilidad.
- Aprendizaje adecuado a los requerimientos del mercado.
- Acceso no sólo a un oficio, sino a rutas de formación y aprendizaje.

Para el sector minero:

- Mitigación de la escasez de personal, anticipándose al problema de manera coordinada y con visión de futuro.
- Mejora de productividad, al contar con más trabajadores preparados para los requerimientos de la industria, tanto propios como de proveedores.
- Mayor competitividad de esta industria, que repercute positivamente también en la competitividad del país.

Para las instituciones educacionales:

- Mejor empleabilidad de sus egresados.
- Mejor información proyectada a 8 a 10 años, para potenciar programas formativos en los oficios para los cuales se anticipa una mayor brecha de capital humano.
- Oportunidad para el reconocimiento de la industria respecto a su calidad formativa.

Para la comunidad y el país:

- Asignación más eficiente de fondos públicos de educación y capacitación, al tener identificados programas adecuados para satisfacer requerimientos del mercado.
- Disminución de la presión que se ejerce sobre otros sectores productivos por la demanda de trabajadores, al aumentar la cantidad de personas calificadas para la minería.

Índice

Descripción del cuaderno de actividades 7

Actividad N°11 8

Identificación de fallas en componentes de frenos a través de inspección visual 8

Actividad N°12 11

Cambio de pinzas del sistema de frenado de disco 11

Actividad N°13 14

Pruebas de estanqueidad en un sistema de frenos 14

Descripción del cuaderno de actividades

Durante el desarrollo del programa ***"Mantenedor Mecánico Especialista Equipos Fijos"*** se proponen un conjunto sistemático de actividades reflexivas, formativas y prácticas, basadas en competencias, que el participante deberá resolver.

El cuaderno de actividades es el documento que se utilizará para ir realizando estos ejercicios y actividades y tiene como finalidad apoyar el proceso de aprendizaje. Permitirá además, preparar al participante para la evaluación final, ya que contribuirá a reafirmar sus avances y solucionar las dificultades que puedan surgir a lo largo del programa.

El cuaderno constituye también un valioso registro del trabajo y la puesta en práctica realizada por el participante y para esto, cuenta con un espacio al final de cada actividad, para que el instructor consigne esto a través de su firma y alguna observación.

Una vez completado el cuaderno, pasa a constituirse en un **portafolio de evidencias,** que permitirá al participante evidenciar los logros alcanzados a lo largo del programa y demostrar lo que ha sido capaz de realizar.

Actividad N°11

Identificación de fallas en componentes de frenos a través de inspección visual

Descripción de la Actividad

El objetivo de esta actividad es que los participantes a través de imágenes de un sistema de frenado identifiquen las fallas que se presentan utilizando la técnica de inspección visual.

Desarrollo
Los alumnos a través de las fotografías expuestas por el instructor y aplicando la técnica de inspección visual, deben identificar las averías y anotar las observaciones encontradas.

a) Mangueras y flexibles de frenos:

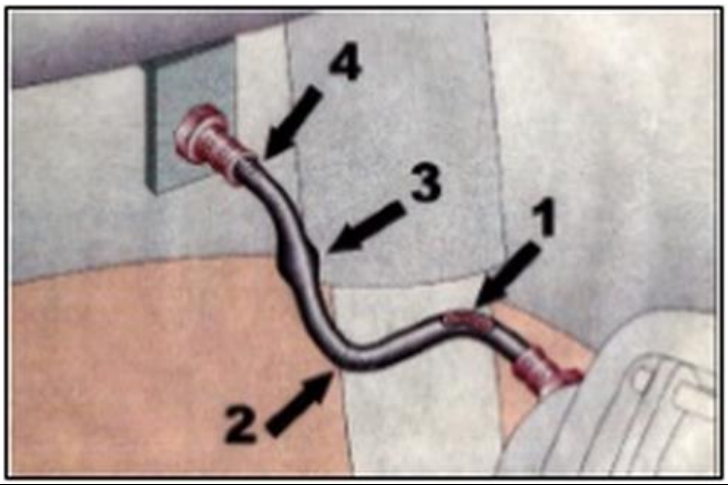

N°	Tipo de averia
1	
2	
3	
4	

b) Disco frenos:

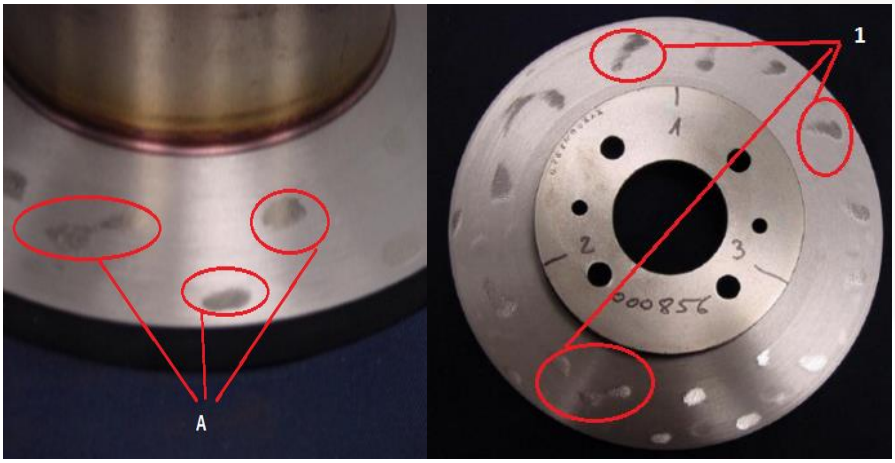

N°	Tipo de averia
A y 1	

c) Disco frenos

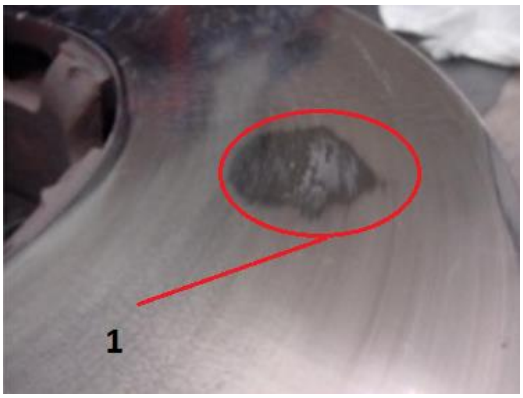

N°	Tipo de averia
1	

Notas:

Nombre del Instructor	Fecha de la actividad	Firma
Observaciones		

Actividad N°12

Cambio de pinzas del sistema de frenado de disco

Descripción de la Actividad

El objetivo de esta actividad es que los participantes a través de imágenes de un sistema de freno determinen como se realiza un cambio de pinzas del sistema.

Desarrollo
Los alumnos deben Identificar las fotografía expuestas por el instructor y responder a las preguntas que le propongan.

Preguntas asociadas al cambio de Pinzas del sistema de frenado de disco

a. Antes de desconectar los conductos de presión, de reemplazar los componentes en los circuitos hidráulicos, o al instalar manómetros de prueba ¿Qué se debe de hacer?

.

b. Determine las piezas del freno

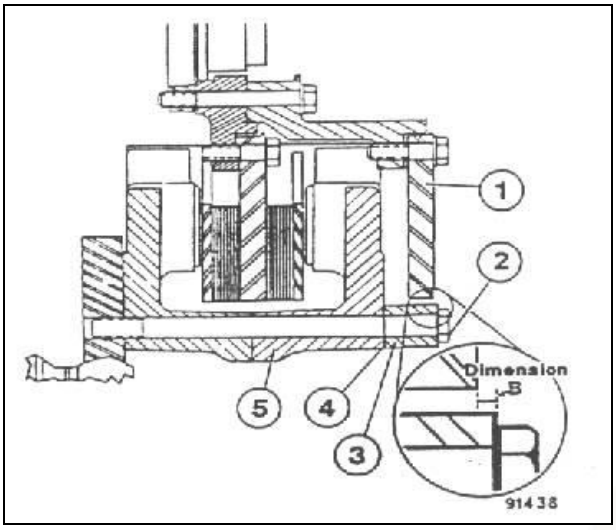

c. Cuando se debe de cambiar un fluido de frenos

Notas:

Nombre del Instructor	Fecha de la actividad	Firma
Observaciones		

Actividad N°13

Pruebas de estanqueidad en un sistema de frenos

Descripción de la Actividad

El objetivo de esta actividad es que los participantes a través de consultas desarrollen habilidades para realizar una prueba de estanqueidad en frenos.

Desarrollo

Los alumnos deben Identifique las fotografía expuestas por el instructor, responder a las preguntas y después de realizadas las preguntas el instructor debe por grupos realizar un estudio de caso.

Responder verdadero o falso

____ Lo primero que se hace ante la inspección de un sistema de freno es ver visualmente las fugas presentes

____ Lo primero que se hace ante la inspección de un sistema de freno es verificar obstrucción en el circuito de frenos, someter los purgadores.

____ La estanqueidad del circuito se comprueba con la ayuda de un manómetro que se conecta

____ En caso de un descenso importante de la presión hidráulica, el síntoma de que existe es fuga.

____ Para la prueba de obstrucción se deberá accionar el freno y comprobar la salida de líquido por los purgadores, si en estos purgadores no sale líquido, significa que todo está bien.

____ La estanqueidad del circuito se comprueba con la ayuda de un micrómetro de profundidad que se conecta en uno de los cilindros del sistema de frenos.

____ Para la prueba de obstrucción se deberá accionar el freno y comprobar la salida de líquido por los purgadores, si en estos purgadores no sale líquido o poco, significa que se encuentra obstruido

____ La estanqueidad del circuito Se comprueba con la ayuda de un manómetro que se conecta en uno de los cilindros.

____ Cuando resulta difícil la localización del punto de fuga, se accionará la bomba de fluido varias veces, observando al mismo tiempo si se producen fugas de líquido.

Notas:

Nombre del Instructor	Fecha de la actividad	Firma
Observaciones		

Consejo Minero
Dirección: Apoquindo 3500, Piso 7, Las Condes, Santiago.
Teléfono: (562) 2347 2200
www.ccm.cl

AngloAmerican

ANTOFAGASTA MINERALS

BARRICK

bhpbilliton
resourcing the future

CODELCO
Orgullo de Todos

COLLAHUASI

FREEPORT-MCMORAN COPPER & GOLD

GLENCORE

KGHM
POLSKA MIEDŹ S.A.

LUMINA
COPPER CHILE

Teck

YAMANAGOLD